

Kit lavamanos ergonómico cerámico, grifo monomando, soporte fijo y conjunto sifón

Descripción

- Kit equipado con lavamanos, soporte fijo, grifo y conjunto sifón.
- Adecuado para servicios de uso público de cualquier frecuencia de uso.
- Durabilidad, resistencia al desgaste y facilidad de limpieza.
- Lavamanos adaptado con parte frontal cóncava para facilitar la aproximación a personas con movilidad reducida.
- Soporte fijo para lavamanos ergonómico. Fijación a pared por debajo del lavamanos. Consiste en dos escuadras.
- Conjunto de desagüe compuesto por: sifón en superficie, tubo flexible y válvula.
- Grifo mezclador accionado por palanca monomando. Posición sobre encimera.

Texto sugerido para prescripción

Kit lavamanos NOFER equipado con lavamanos ergonómico, grifo monomando, soporte fijo y conjunto sifón.

Componentes

- Incluye lavamanos, grifo, soporte y conjunto sifón.
- Incluye material de fijación.

Limpieza

Se recomienda utilizar detergentes y desinfectantes no abrasivos y que no contengan disolventes.

Características técnicas grifo

Material: Latón cromado
Dimensiones máximas: 290 alto x 50 ancho x 250 fondo (mm)
Tª máxima de alimentación: 85 °C
Tª recomendada: 65 °C

Características técnicas lavamanos

Material: Cerámica
Acabado: Blanco
Dimensiones: 155 alto x 650 ancho x 525 fondo (mm)
Peso neto: 18 kg

Características técnicas soporte

Material: Acero
Acabado: Pintado color blanco
Dimensiones una escuadra: 145 alto x 46 ancho x 356 fondo (mm)

Características técnicas conjunto sifón

Válvula de desagüe: de latón cromado 1-1/4 " con tapón.
Tubo flexible: 1-1/4 " x 40 mm

Esquema dimensional grifo

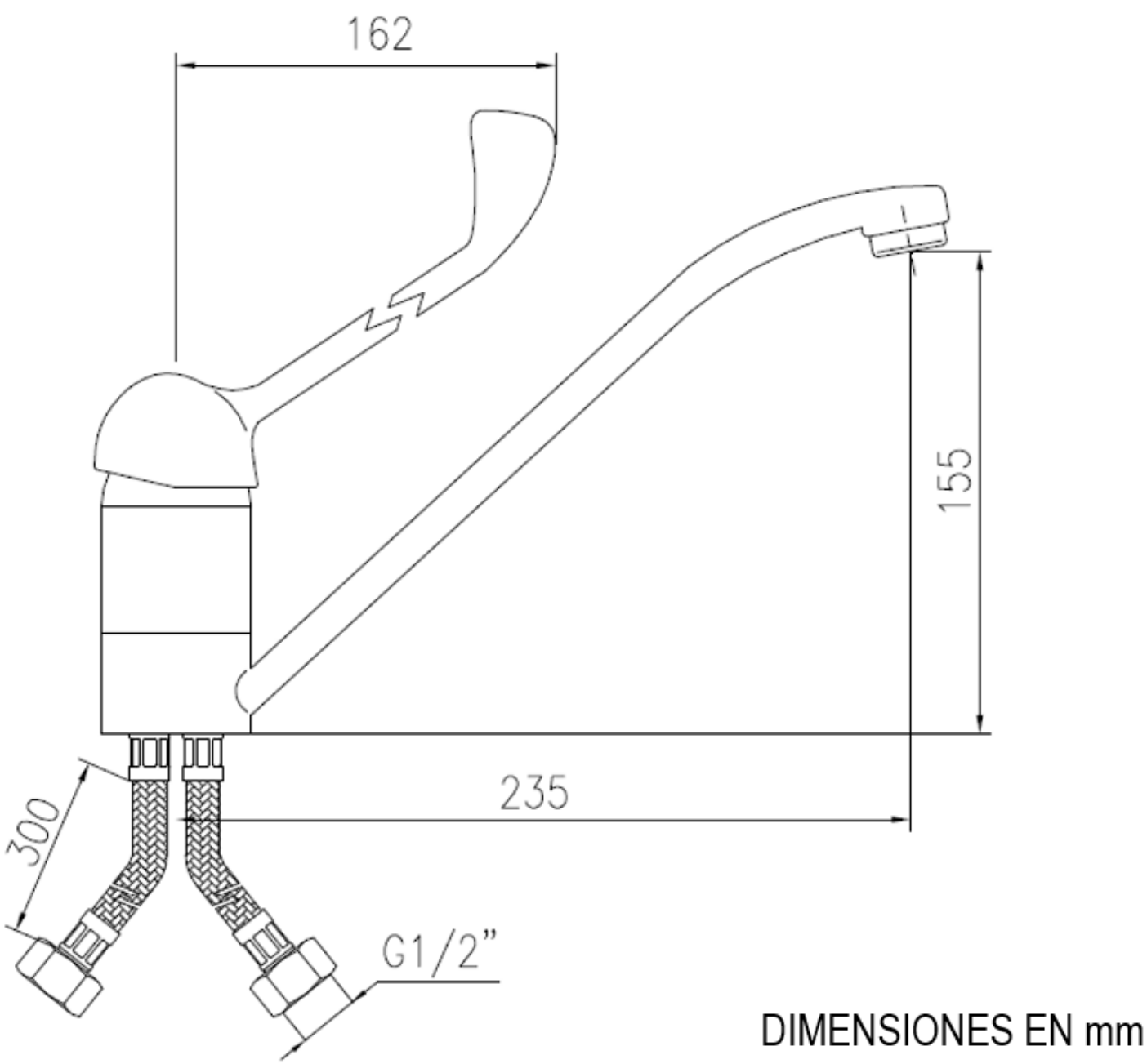

Esquema dimensional lavamanos

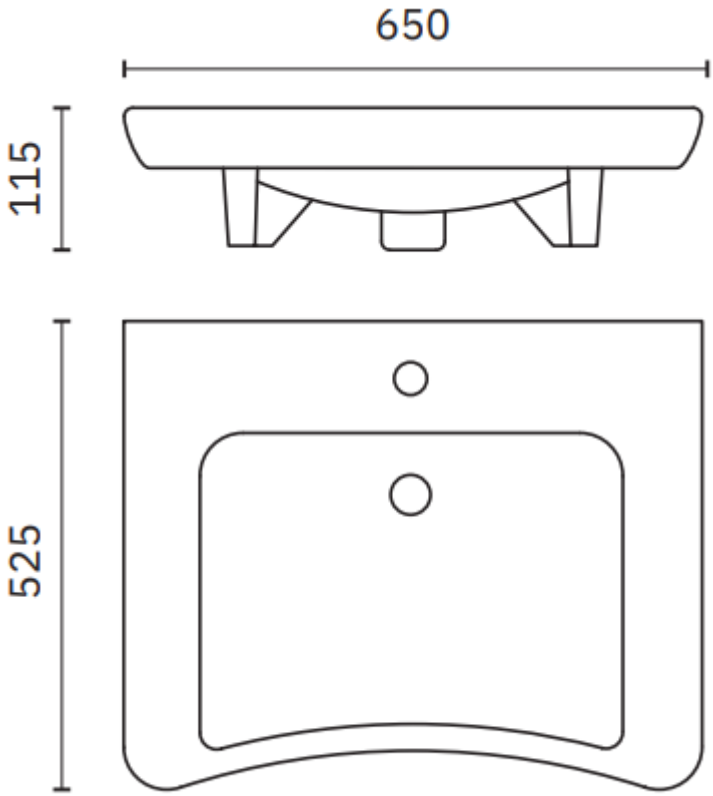

Esquema dimensional soporte

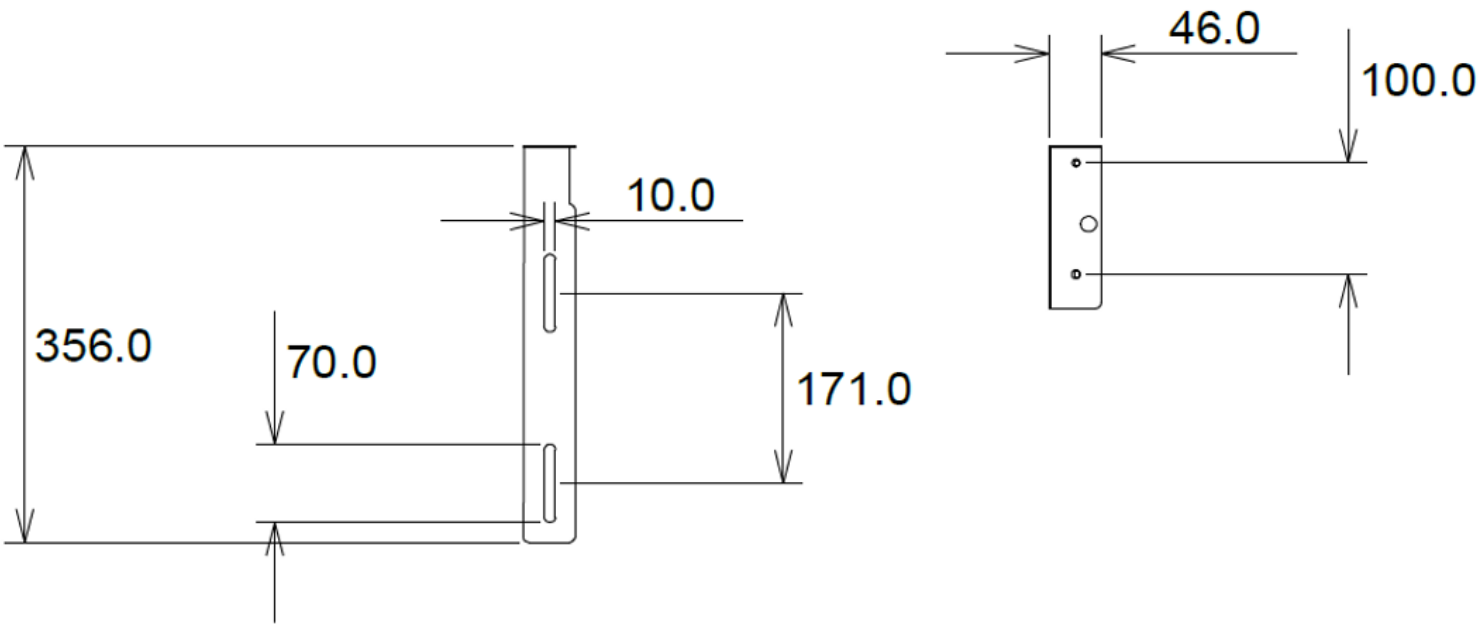

Esquema dimensional conjunto sifón

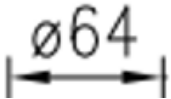

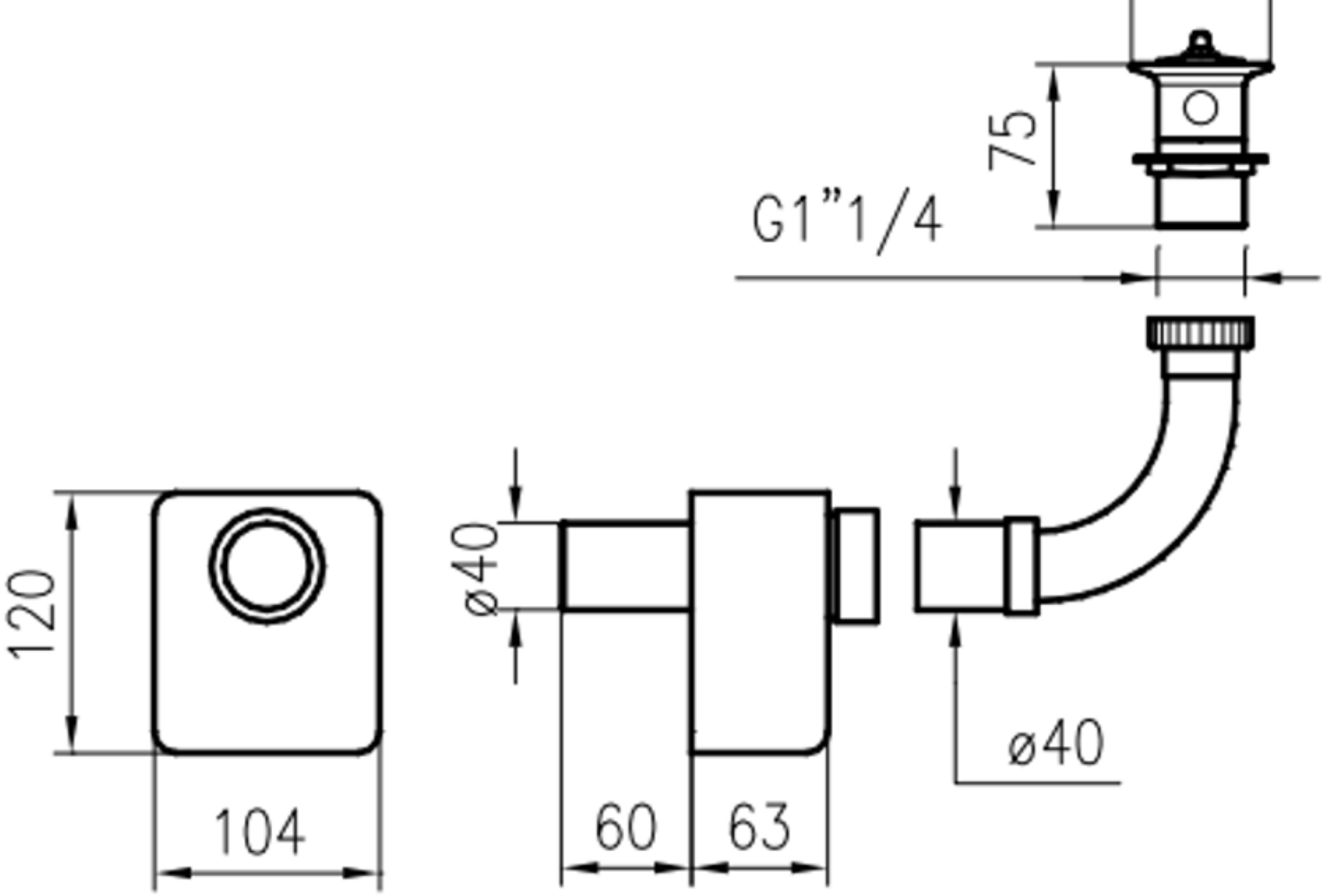

Ctra. Laureà Miró, 385-387
08980 | Sant Feliu de Llobregat,
Barcelona - España
T. +34 934 742 423
F. +34 934 743 548
nofer@nofer.com
www.nofer.com

PRODUCTOS RELACIONADOS


H11


H12


H15

Estas especificaciones pueden ser modificadas y/o rectificadas debido a exigencias de fabricación.