

Lavamanos mural rectangular con orificio para grifería. Acero inoxidable. Acabado satinado

Descripción

- Lavamanos de acero inoxidable AISI 304, acabado satinado.
- Incluye orificio central para grifería.
- No incluye tubo rebosadero, válvula, sifón ni orificio para dosificador de jabón. Válvula con sifón recomendada NOFER 13105.B.
- Durabilidad y resistencia a la corrosión.
- Adecuado para colectividades.

Texto sugerido para prescripción

Lavamanos mural NOFER de acero inoxidable AISI 304, acabado satinado. Incluye orificio central para grifería.
Dimensiones: 210 alto x 610 ancho x 460 fondo (mm).

Mantenimiento

El acero inoxidable requiere mantenimiento ya que la suciedad con el tiempo puede llegar a dañar el cromo (Cr) que contiene el acero inoxidable. Recomendamos una limpieza mensual con un producto especializado para acero inoxidable.

Características técnicas

Material: Acero inoxidable AISI 304
Acabado: Satinado
Espesor chapa: 1 mm
Dimensiones: 210 alto x 610 ancho x 460 fondo (mm)
Orificio de desagüe: Ø40 mm

Fijación

Fijación mural con escuadras (incluidas).

Esquema dimensional

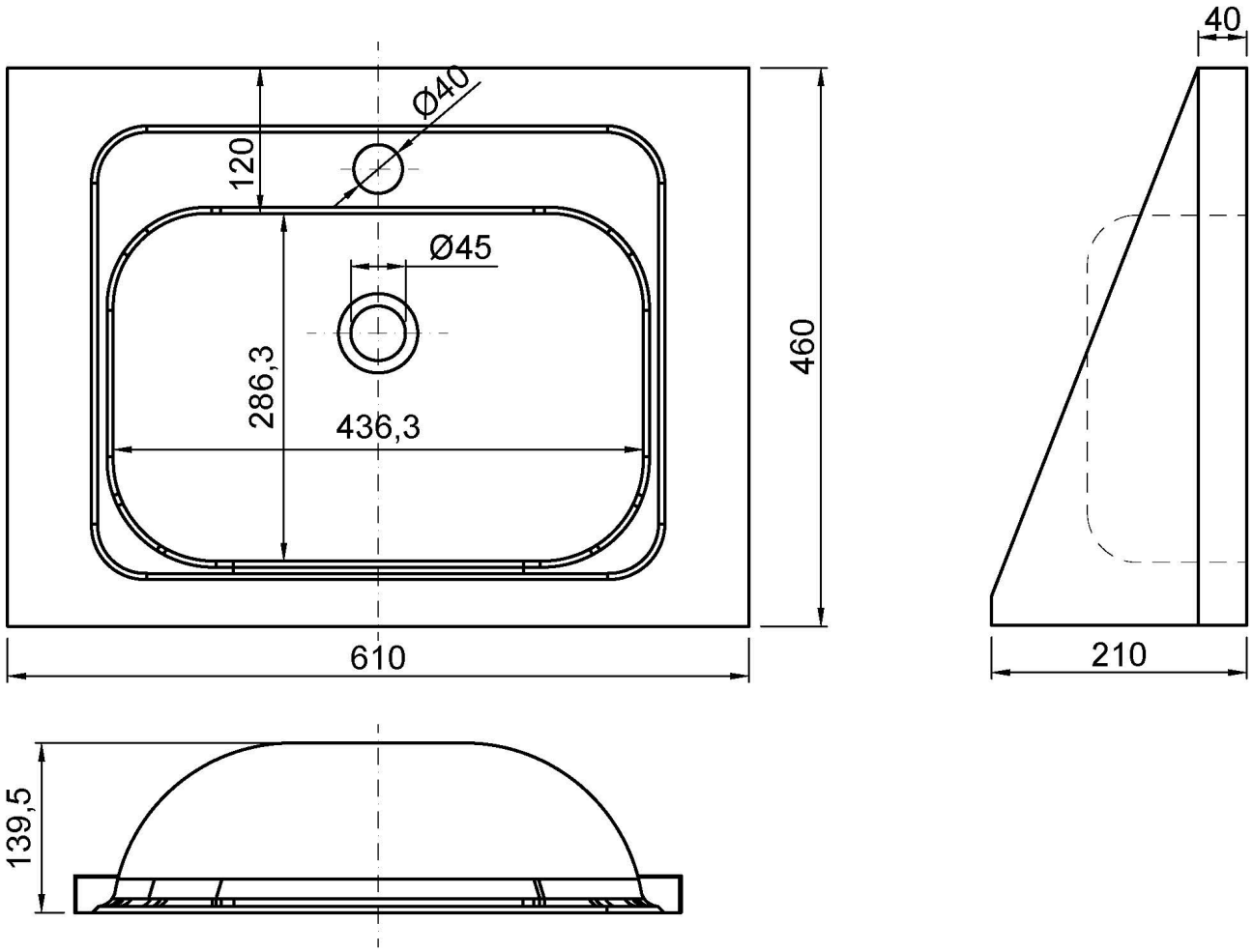

Ctra. Laureà Miró, 385-387
08980 | Sant Feliu de Llobregat,
Barcelona - España
T. +34 934 742 423
F. +34 934 743 548
nofer@nofer.com
www.nofer.com

PRODUCTOS RELACIONADOS



13024.2.S



13036.A.S



13036.ALR.S

Estas especificaciones pueden ser modificadas y/o rectificadas debido a exigencias de fabricación.