INSTRUÇÃO DE MONTAGEM ASSEMBLING INSTRUCTIONS NOTICE DE MONTAGE INSTRUCCIONES DE MONTAJE

1

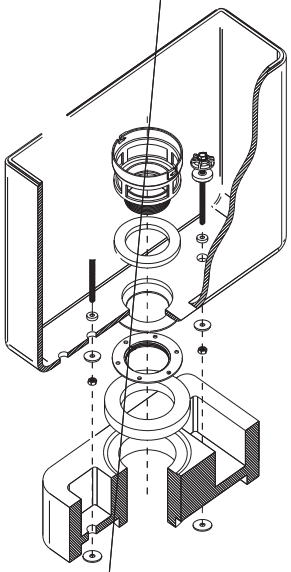

Instalar o suporte da válvula
Instalar a torneira
Fixar o autoclismo à sanita

Install the flush valve support
Install the float valve
Fix the cistern to the pan

Monter le culot
Monter le robinet flotteur
Fixer le réservoir sur la cuvette

Instalar el soporte de la válvula
Instalar el grifo de alimentación o flotador
Fijar la cisterna al inodoro

2

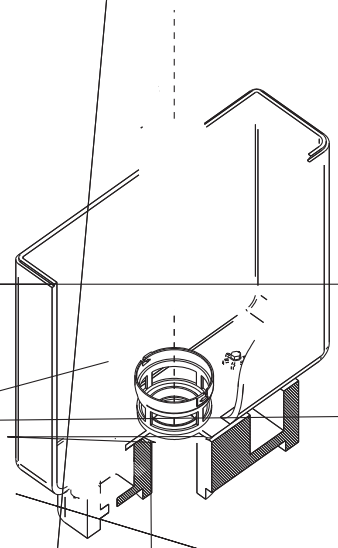

Colocar a válvula, rodando-a no sentido dos ponteiros do relógio

Install the flush valve by turning it clockwise

Monter la soupape en la tournant dans le sens des aguilles d'une montre

Colocar a válvula, girándola en el sentido de las agujas del reloj

MONTAGEM DA TORNEIRA FLOAT VALVE ASSEMBLING MONTAGE DU ROBINET FLOTTEUR MONTAJE DEL GRIFO

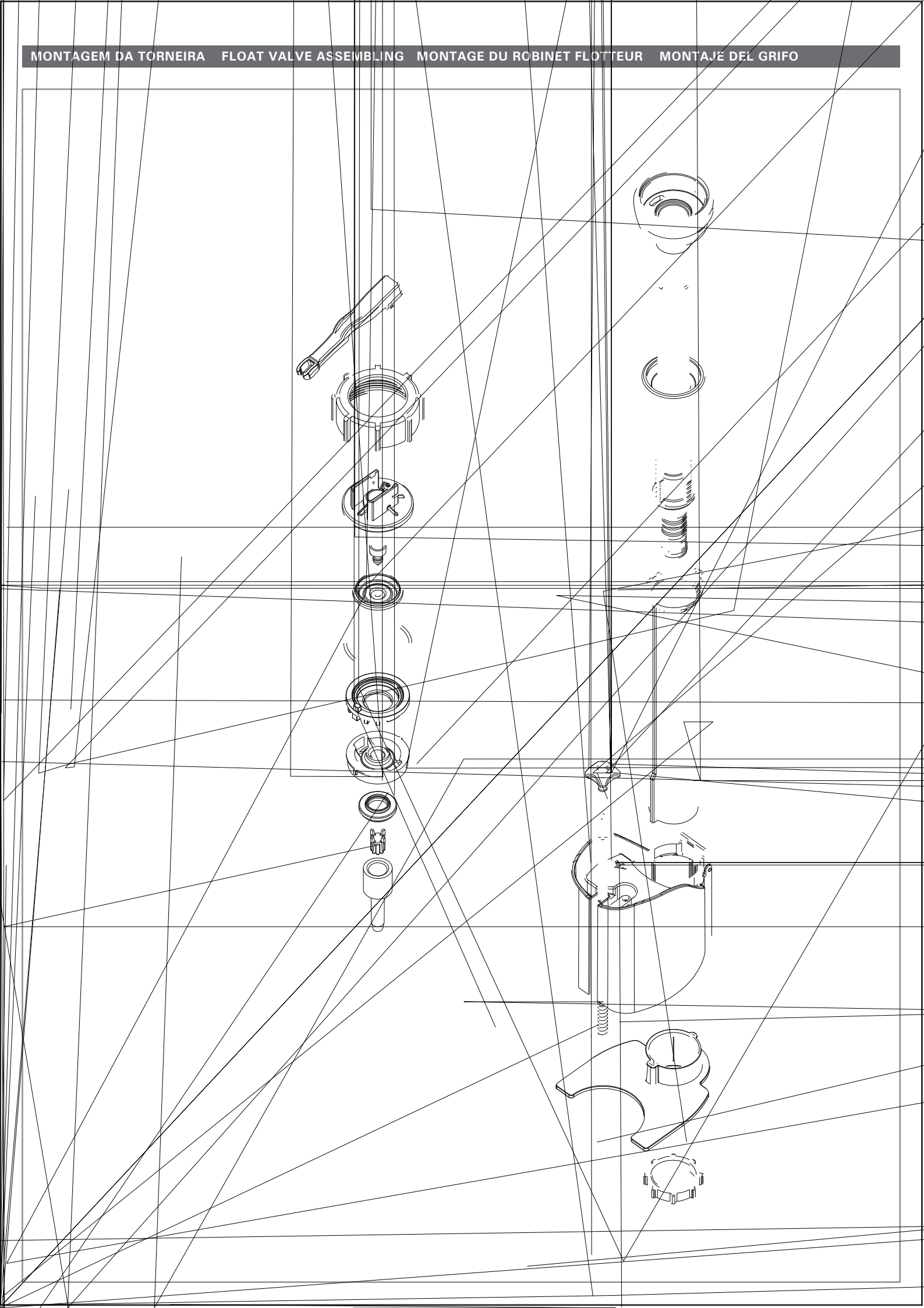
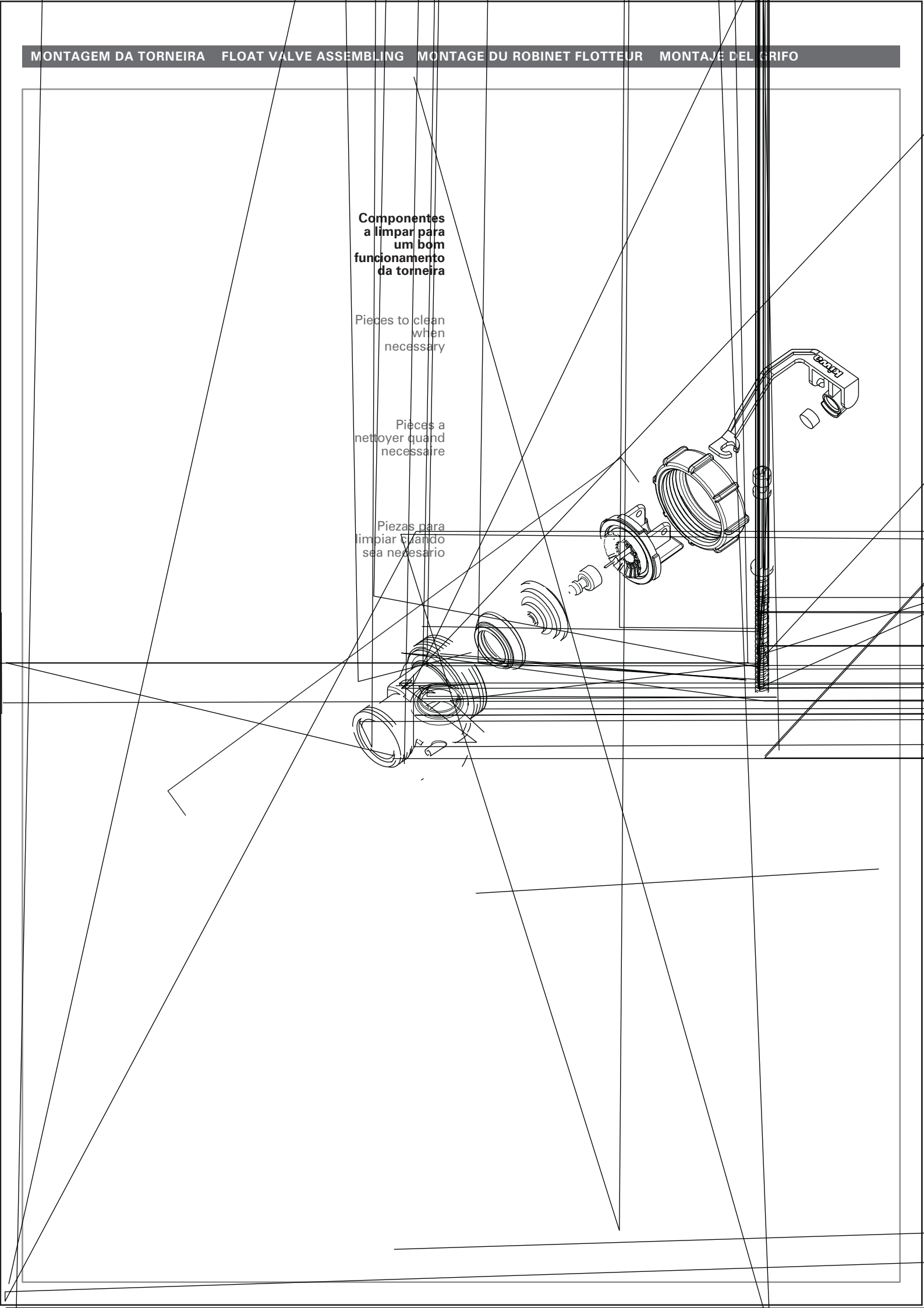
MONTAGEM DA TORNEIRA FLOAT VALVE ASSEMBLING MONTAGE DU ROBINET FLOTTEUR MONTAJE DEL GRIFO