Ayudas técnicas. AYUDAS TÉCNICAS A LA MOVILIDAD. 02221.



Descripción del producto

Grifo monomando con palanca larga.

Para lavabo 02217.

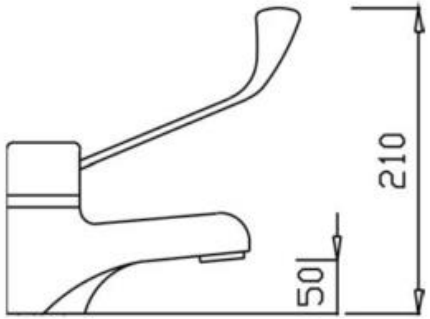

Especificaciones técnicas:

Grifo monomando con palanca larga. El producto está compuesto por el cuerpo de la grifería y palanca de activación. El cuerpo de la grifería, realizado en latón cromado, dispone en su interior de un mezclador agua fría/caliente activado por la palanca de monomando. La palanca del monomando, realizada en metal cromado, actúa sobre el cartucho mezclador girando mediante el codo de leva. El conjunto montado tiene un acabado cromado brillante que le confiere una resistencia adecuada frente al uso. Las dimensiones aproximadas del producto son 200x210x50mm. El modelo de ayuda técnica a la movilidad es 02221.

Características técnicas:

Especificaciones del producto

Cuerpo de la grifería de latón acabado cromado.

Palanca de latón cromado.

Especificaciones del embalaje

Peso del embalaje individual: 1,4Kg

Dimensiones del embalaje individual: 85x160x195mm

Peso neto del producto: 1,2Kg

Dimensiones del producto: 200x210x50mm

CLINIMAX EQUIPAMIENTOS, S.L., se reserva el derecho de modificar y/o rectificar los productos y especificaciones de los mismos sin previo aviso
Dimensiones: ±3%
VERSIÓN 1.0 01/14

Ayudas técnicas. AYUDAS TÉCNICAS A LA MOVILIDAD. 02221.

Certificados:

Plantilla de montaje:

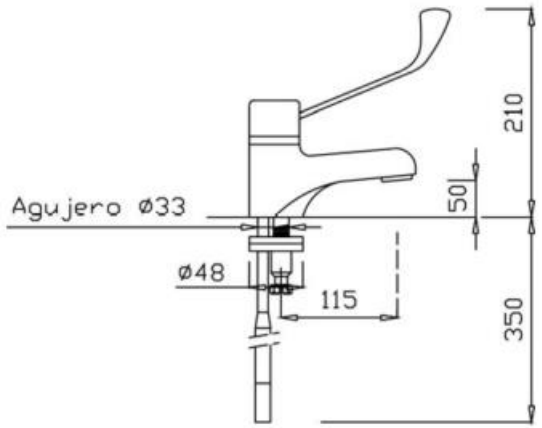

Limpieza: Pasar paño húmedo con agua y detergente neutro, nunca abrasivo. Secar con paño limpio y seco, que no desprenda pelusa.

CLINIMAX EQUIPAMIENTOS, S.L., se reserva el derecho de modificar y/o rectificar los productos y especificaciones de los mismos sin previo aviso
Dimensiones: ±3%
VERSIÓN 1.0 01/14