Accesorios hostelería. BRASS. Ref. 05098



Descripción del producto

Manillón angular con jabonera.

Tubo de latón de Ø25mm.

Material latón.

Acabado cromado brillante.

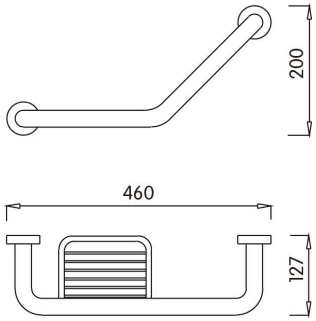

Especificaciones técnicas:

Manillón angular con jabonera. El producto se compone del manillón y la jabonera. El manillón angular está formado por un tubo de soporte de latón de diámetro 25mm y 1mm de espesor, con los extremos curvados a 90° y un curvado en su punto medio de 135°. Los apoyos fabricados en latón de 4mm de espesor y 45mm de diámetro. El florón cubre apoyos, fijado mediante roscado, se fabrica en fundición de latón de 50mm de diámetro y 1'5mm de espesor. En los citados apoyos se encuentran 3 agujeros que permiten la sujeción del conjunto a la pared. La jabonera, construida en varilla de latón de 2,25mm de diámetro, se une al manillón ajustándola a presión en dos agujeros practicados en el mismo. El conjunto montado tiene un acabado en cromado brillante, compuesto por 5-10µm de níquel + 0,15-0,3µm de cromo, que le confiere una resistencia adecuada frente a la corrosión. El producto se ancla a pared de fábrica de ladrillos mediante 6 tacos de nylon y 6 tornillos. Las dimensiones totales del producto son 200x460x127mm. El modelo de accesorios para hostelería es 05098.

Características técnicas:

Especificaciones del producto

Manillón fabricado en tubo de latón de Ø25mm y 1mm de espesor.
Apoyos fabricados en latón de Ø45mm y 4mm de espesor.
Florón fabricado en latón de 50mm de diámetro y 1'5mm de espesor.
Tres agujeros por apoyo de Ø4'5mm
Jabonera adosada en varilla de latón de 2'25mm.
Acabado cromado brillante, compuesto por 5-10µm de níquel + 0,15-0,3µm de cromo.

Especificaciones del embalaje

Peso del embalaje individual: 0'8Kg
Dimensiones del embalaje individual: 205x465x132mm
Peso del producto: 0'7Kg
Dimensiones del producto: 200x460x127mm

CLINIMAX EQUIPAMIENTOS, S.L., se reserva el derecho de modificar y/o rectificar los productos y especificaciones de los mismos sin previo aviso
Dimensiones: ±3%
VERSIÓN 1.0 12/14

Accesorios hostelería. BRASS. Ref. 05098

Certificados:

Plantilla de instalación.

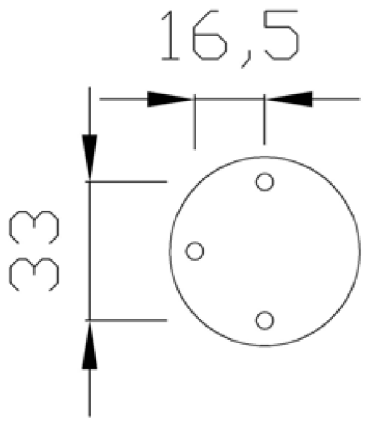

Limpieza: Se recomienda un paño de algodón ligeramente humedecido en una solución jabonosa. A continuación, secar.

CLINIMAX EQUIPAMIENTOS, S.L., se reserva el derecho de modificar y/o rectificar los productos y especificaciones de los mismos sin previo aviso
Dimensiones: ±3%
VERSIÓN 1.0 12/14