

Asiento con tapa para inodoro con bisagras de plástico ajustables de adaptación universal. Madera prensada. Acabado blanco

Descripción

- Tapa para inodoro. Material: madera prensada American Innova.
- Adaptable a la mayoría de inodoros.
- Durabilidad y resistencia.
- Resistente al agua, brillo duradero.
- Fácil de limpiar.
- Diseño ergonómico que favorece la comodidad del asiento.

Texto sugerido para prescripción

Tapa para inodoro NOFER, de madera prensada con bisagras de plástico ajustables. Color blanco.

Componentes

- Tapa de inodoro de madera prensada y reforzada con componentes termoendurecidos de mayor resistencia que el DM. Madera procedente de fuentes controladas en cumplimiento de la Normativa Europea de la Madera 995/2010. Acabado respetuoso con el medio ambiente..
- Bisagras de plástico ajustables para poder adaptar la tapa a diferentes medidas de inodoro.

Características técnicas

Material: Madera prensada.
Color: Blanco

Consejos de mantenimiento

Se recomienda utilizar agua fría jabonosa para la limpieza de la tapa y un paño suave para el posterior secado. No usar productos abrasivos, a base de cloro como salfumán, productos aromáticos o con ácidos concentrados, en las superficies del asiento ya que podría degradarse y estropearse. En caso de que se use alguno de estos productos para la limpieza de la porcelana levantar siempre el asiento y no volver a bajarlo hasta el aclarado del inodoro y la total disipación de los vapores.

Esquema dimensional

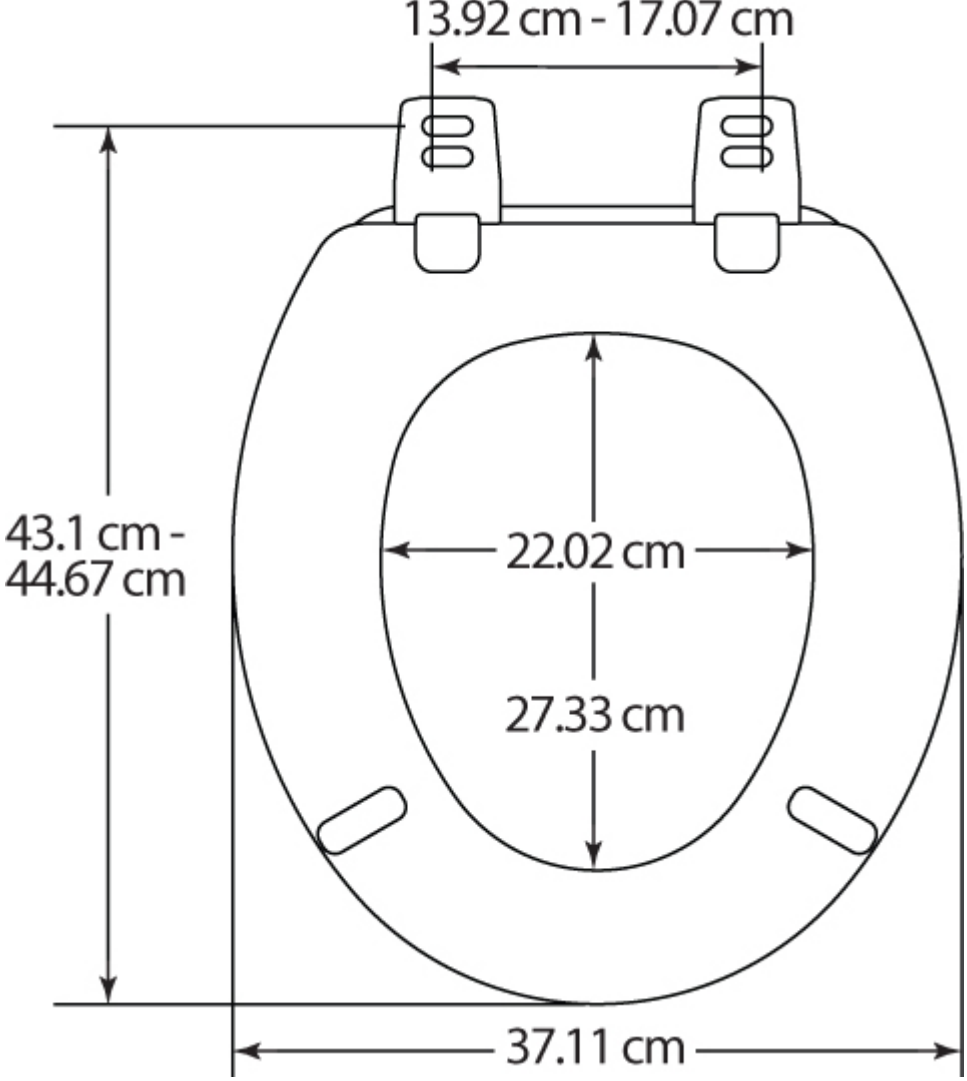

Adaptaciones

ADAPTACIONES

	7200AR	7210ART	2850TP	2850CPT	5000AR	5000ART	4100CPT	4403CLT	1900AR	2082CL	6500ARA	100360	4230CP	K10	165S	2040AR
ROCA																
Victoria	■	■	■	■	■	■	■	■	■	■						
Lucerna	■	■	■	■	■	■	■	■	■	■						
Atlanta											■					
Giralda											■					
Meridian											■					
Dama												■				
JACOB DELAFON																
Atila	■	■	■	■	■	■	■	■	■	■						
Altair											■					
Antares											■					
VILLEROY-BOCH																
Targa	■	■	■	■	■	■	■	■	■	■						
Bernina	■	■	■	■	■	■	■	■	■	■						
Taiga	■	■	■	■	■	■	■	■	■	■						
Marika	■	■	■	■	■	■	■	■	■	■						
Grangrácia	■	■	■	■	■	■	■	■	■	■						
Basic	■	■	■	■	■	■	■	■	■	■						
IDEAL STANDARD																
Ecco	■	■	■	■	■	■	■	■	■	■						
Thema											■					
Tesi												■				
Verdi												■				
SANITANA																
Algarve	■	■	■	■	■	■	■	■	■	■						
Munich	■	■	■	■	■	■	■	■	■	■						
Suspenso	■	■	■	■	■	■	■	■	■	■						
Esedra											■					
BELLAVISTA																
Nerja	■	■	■	■	■	■	■	■	■	■						
Amadeus											■					
Stylo											■					
GALA																
Florida	■	■	■	■	■	■	■	■	■	■						
Elia	■	■	■	■	■	■	■	■	■	■						
SANGRÀ/PORSAN																
Venecia	■	■	■	■	■	■	■	■	■	■						
Clásica	■	■	■	■	■	■	■	■	■	■						
Domo											■					
Bahía											■					
Alfa											■					
VALADARES																
Europa	■	■	■	■	■	■	■	■	■	■						
Neoclásica	■	■	■	■	■	■	■	■	■	■						
Image											■					
Estoril											■					
AQUATIS																
Edén											■					
ESFINGE																
Concreta	■	■	■	■	■	■	■	■	■	■						



TAPAS ADAPTADAS:
Adaptación universal Victoria de Roca y modelos similares

Ctra. Laureà Miró, 385-387
08980 | Sant Feliu de Llobregat,
Barcelona - España
T. +34 934 742 423
F. +34 934 743 548
nofer@nofer.com
www.nofer.com

PRODUCTOS RELACIONADOS



100360



13147.W



13148.W

Estas especificaciones pueden ser modificadas y/o rectificadas debido a exigencias de fabricación.