

Conjunto sifón encastrado, tubo flexible y válvula para lavamanos ergonómico

Descripción

- Conjunto de desagüe compuesto por: sifón encastrado, tubo flexible y válvula.
- Sifón encastrado en pared.
- Adecuado para lavamanos ergonómico GIAMPIERI H5.

Texto sugerido para prescripción

Conjunto de desagüe GIAMPIERI o equivalente, compuesto por: sifón encastrado, tubo flexible y válvula. Adecuado para lavamanos ergonómico GIAMPIERI H5.

Componentes

- Sifón encastado.
- Tubo flexible.
- Válvula de desagüe con tapón.
- Pletina embellecedora de plástico blanco.

Características técnicas

Material válvula desagüe: Latón
Dimensiones válvula desagüe: 1-1/4 "
Dimensiones tubo : 1-1/4 " x 32 mm

Esquema dimensional

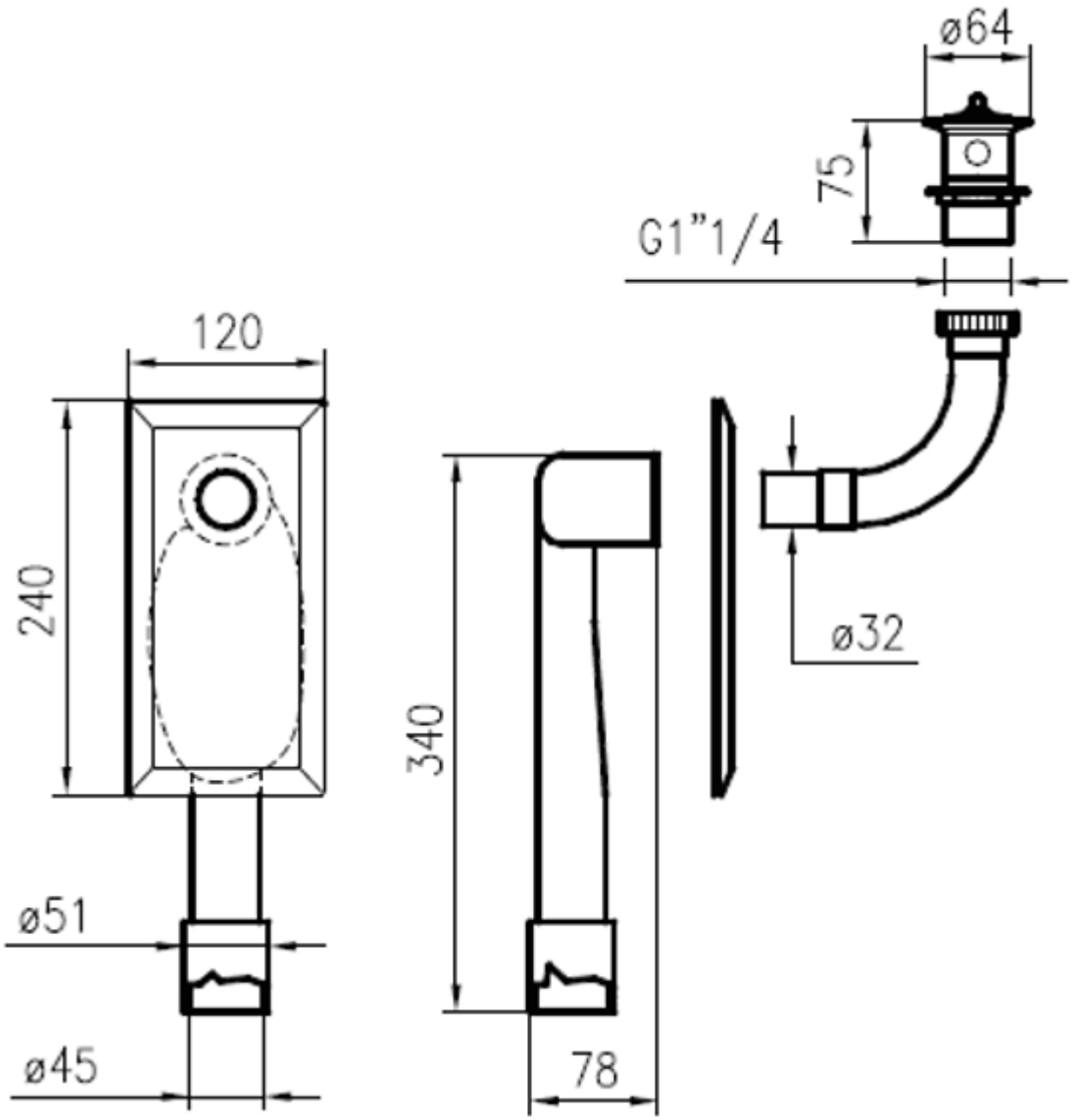

Ctra. Laureà Miró, 385-387
08980 | Sant Feliu de Llobregat,
Barcelona - España
T. +34 934 742 423
F. +34 934 743 548
nofer@nofer.com
www.nofer.com

PRODUCTOS RELACIONADOS


13024.2.S


13033.S


13036.A.S

Estas especificaciones pueden ser modificadas y/o rectificadas debido a exigencias de fabricación.