

Válvula de drenaje con tapón clic-clac de latón cromado

Decripción

- Válvula de drenaje para lavabo de latón cromado.
- Cierre de clic-clac (empujar abrir-cerrar arriba).

Texto sugerido para prescripción

Válvula de drenaje NOFER para lavabo o fregadero fabricada de latón cromado. Incluye cuerpo roscado, juntas, cazoleta, tornillo y tapón. Conexión: rosca exterior 1-1/4"G.

Características técnicas

Material: Latón cromado
Acabado: Pulido de Zamac
Material tapón: Latón
Conexión: Rosca exterior 1-1/4"G

Esquema dimensional

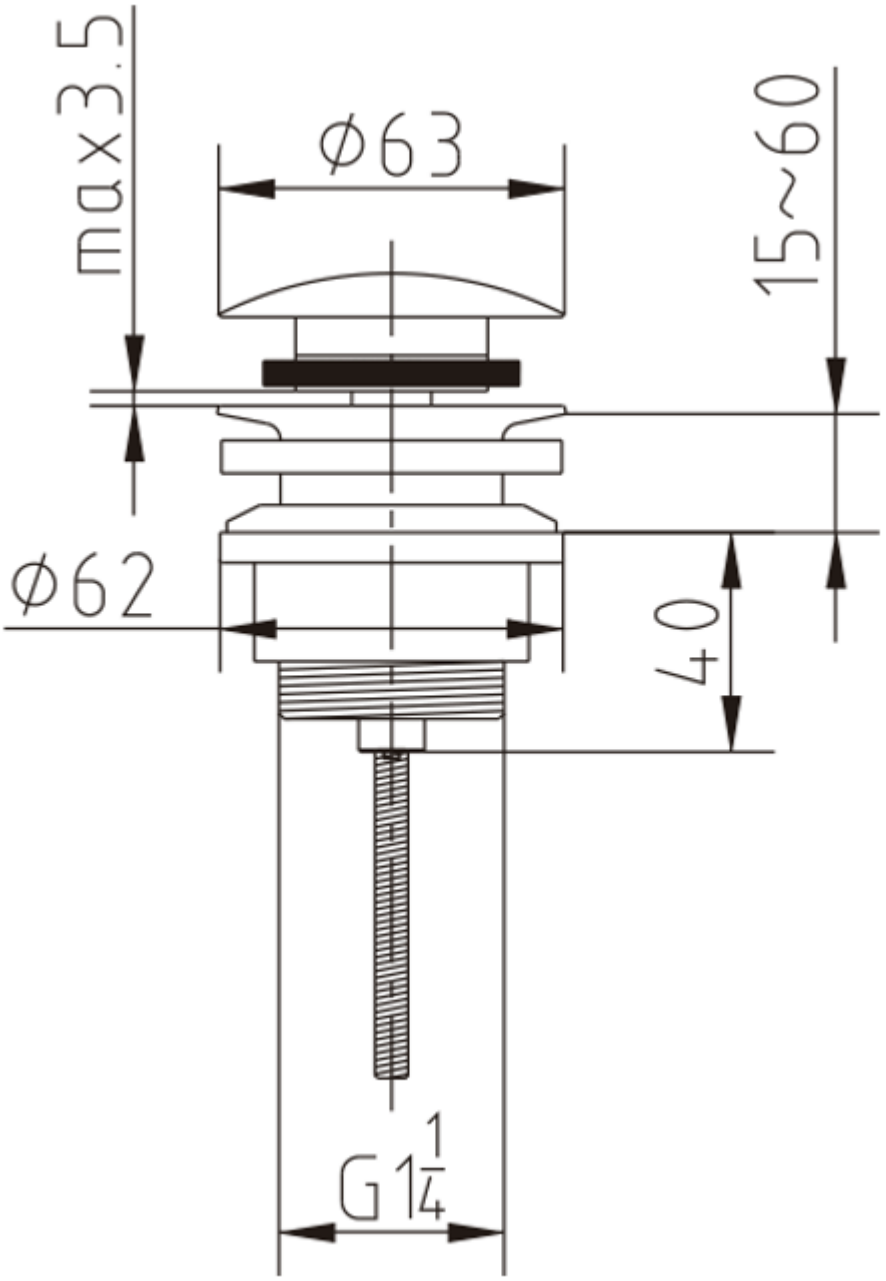

Ctra. Laureà Miró, 385-387
08980 | Sant Feliu de Llobregat,
Barcelona - España
T. +34 934 742 423
F. +34 934 743 548
nofer@nofer.com
www.nofer.com

PRODUCTOS RELACIONADOS


13050.P


13105.B


13106.W

Estas especificaciones pueden ser modificadas y/o rectificadas debido a exigencias de fabricación.