MESA INDUSTRIAL

COD. 11670.100.K

Mesa industrial posición central



- Mesa industrial de acero inoxidable AISI 304.
- Durabilidad y resistencia a la corrosión.
- Acabado acero inoxidable satinado.
- Patas extensibles (hasta una altura total del mueble de 900 mm).

COMPONENTES Y CARACTERÍSTICAS TÉCNICAS

- Fabricada de acero inoxidable AISI 304.
- Frontal de 65 mm en punto redondo, total mente soldado.
- Bastidor con 4 patas de tubo 40x40 mm con taco regulable de rosca oculta.
- Montaje mediante tornillería allen (llave incluida).
- Dimensiones: 850 alto x 1000 ancho x 700 fondo (mm).
- Mantenimiento: el acero inoxidable requiere mantenimiento ya que la suciedad con el tiempo puede llegar a dañar el cromo (Cr) que contiene el acero inoxidable. Recomendamos una limpieza mensual con un producto especializado para acero inoxidable.

TEXTO SUGERIDO PARA PRESCRIPCIÓN

Mesa industrial NOFER, con bastidor de acero inoxidable AISI 304. Dimensiones: 850 alto x 1000 ancho x 700 fondo (mm).

ESQUEMA DIMENSIONAL

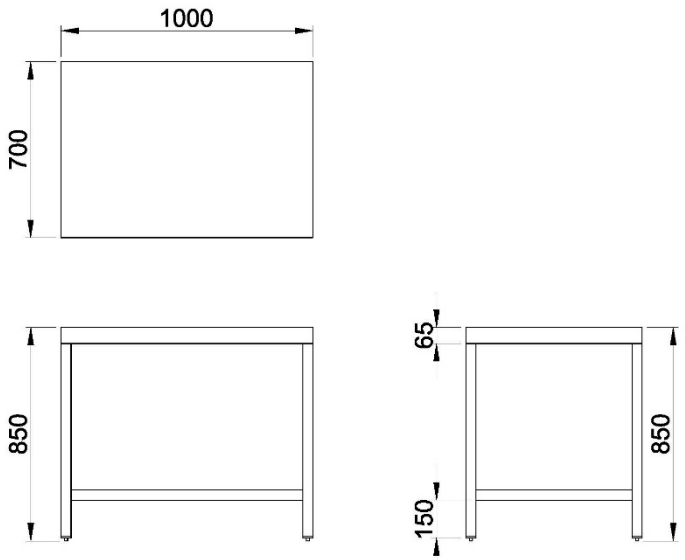

DIMENSIONES EN mm

NOFER S.L.
Avenida de la fama, 118
08940 · Cornellà de Llobregat (Barcelona)
Tel +34 934 742 423 · Fax +34 934 743 548
nofer@nofer.com · www.nofer.com

Productos Relacionados


114S60R.120.K


113R60.140.K


115R60.120.E


11170.140.F


11570.060.K


112L60.100.K