

Asiento de ducha plegable para fijar en pared y dos patas regulables. Polipropileno anti-bacterias. Acabado blanco

Descripción

- Asiento abatible para fijar en pared.
- Diseñado para baños adaptados a personas con movilidad reducida.

Texto sugerido para prescripción

Asiento NOFER fabricado de polipropileno color blanco con protección anti-bacterias. Soportes de acero inoxidable AISI 304. Dimensiones máximas: 485 alto x 420 ancho x 420 fondo (mm).

Componentes

- Fabricado de polipropileno con protección anti-bacterias.
- Patas regulables.
- Tornillería incluida.

Características técnicas

Material: Polipropileno
Acabado: Blanco
Material estructura: Acero inoxidable AISI 304.
Dimensiones asiento: 420 ancho x 350 fondo (mm).
Dimensiones máximas: 485 alto x 420 ancho x 420 fondo (mm).
Peso máximo soportado: 120 kg aprox (realizando una instalación a pared adecuada)
Altura recomendada instalación: 45-50 cm de la zona de asiento al suelo acabado.

Esquema dimensional

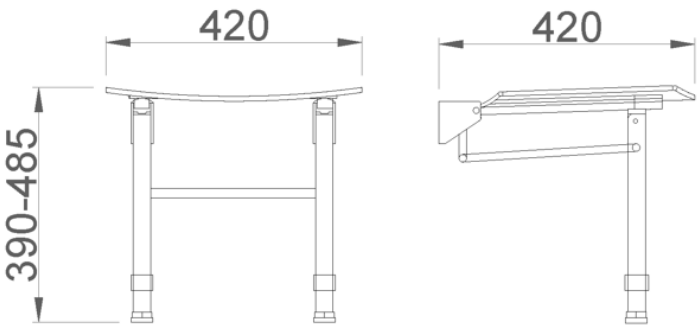

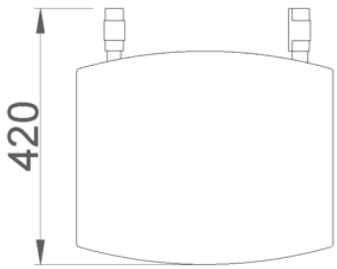

Ctra. Laureà Miró, 385-387
08980 | Sant Feliu de Llobregat,
Barcelona - España
T. +34 934 742 423
F. +34 934 743 548
nofer@nofer.com
www.nofer.com

PRODUCTOS RELACIONADOS



15042.FIX.NBA



15042.MOV.NBA



15042.NBA

Estas especificaciones pueden ser modificadas y/o rectificadas debido a exigencias de fabricación.