

Perchero metálico de pie. 6 colgadores. ABS negro

Descripción

- Perchero de pie.
- Resistencia y durabilidad.
- Con seis colgadores de ABS.
- Adecuada para todo tipo de edificios públicos como oficinas, centros de trabajo, centros culturales, etc.
- Acabado pintado negro. También disponible acabado color gris plata (NOFER 14173.P).

Texto sugerido para prescripción

Perchero NOFER de acero acabado pintado epoxy color negro, con 6 colgadores de ABS. Dimensiones: 1700 mm alto, base 300 mm.

Características técnicas

Material: Acero
Acabado: pintado epoxy color negro
Número de colgadores: 6
Dimensiones: 1700 mm alto, base Ø 300 mm

Esquema dimensional

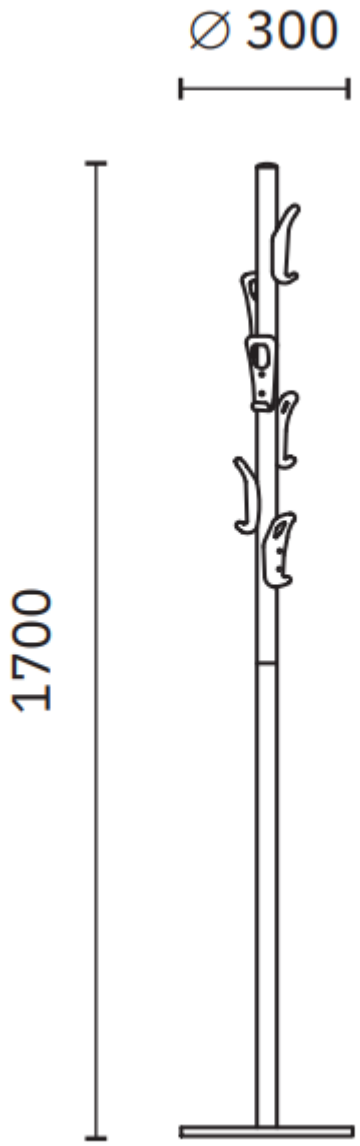

Ctra. Laureà Miró, 385-387
08980 | Sant Feliu de Llobregat,
Barcelona - España
T. +34 934 742 423
F. +34 934 743 548
nofer@nofer.com
www.nofer.com

PRODUCTOS RELACIONADOS


14173.P


14178.P

Estas especificaciones pueden ser modificadas y/o rectificadas debido a exigencias de fabricación.