

Lavamanos de diseño sobre encimera con rebosadero y válvula de desagüe. Acero inoxidable AISI 304. Acabado satinado

Descripción

- Lavamanos de acero inoxidable AISI 304 acabado satinado.
- Para colocar sobre encimera con rebosadero.
- Incluye válvula de desagüe.
- Durabilidad, resistencia al desgaste y facilidad de limpieza.

Texto sugerido para prescripción

Lavamanos NOFER, de acero inoxidable AISI 304. Fijación sobre encimera con rebosadero. Incluye válvula de desagüe. Dimensiones: 185 alto x Ø420 ancho (mm).

Componentes

- Lavamanos de acero inoxidable AISI 304.
- Válvula de desagüe.

Características técnicas

Material: Acero inoxidable AISI 304
Acabado: Satinado
Dimensiones: 185 alto x Ø420 ancho (mm)
Orificio de desagüe: Ø25 mm

Mantenimiento

El acero inoxidable requiere mantenimiento ya que la suciedad con el tiempo puede llegar a dañar el cromo (Cr) que contiene el acero inoxidable. Recomendamos una limpieza mensual con un producto especializado para acero inoxidable.

Esquema dimensional

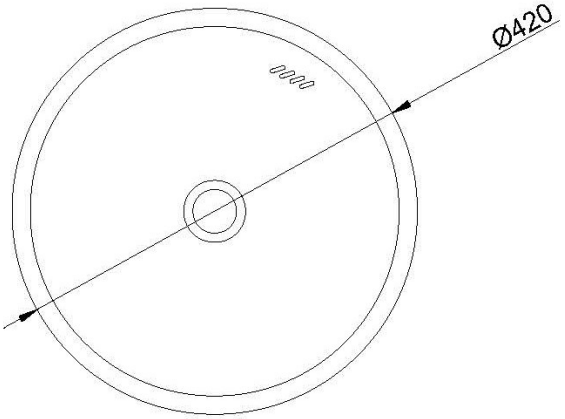

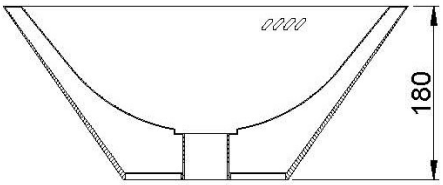

Ctra. Laureà Miró, 385-387
08980 | Sant Feliu de Llobregat,
Barcelona - España
T. +34 934 742 423
F. +34 934 743 548
nofer@nofer.com
www.nofer.com

PRODUCTOS RELACIONADOS


13026.B


13061.S


13062.S

Estas especificaciones pueden ser modificadas y/o rectificadas debido a exigencias de fabricación.