

Cubeta higiénica empotrada en pared con puerta abatible. Acero inoxidable. Acabado satinado

Construcción

Totalmente soldada.

Descripción

- Contenedor higiénico con puerta abatible de cierre automático.
- Acero inoxidable, acabado satinado.
- Diseñado para empotrar en pared.
- Aristas pulidas para prevenir posibles accidentes.
- Cerraduras de seguridad cilíndricas de calidad con llave incluida.

Características técnicas

Material: Acero inoxidable AISI 304
Acabado: Satinado
Dimensiones: 432 alto x 330 ancho x 115 fondo (mm)
Dimensiones hueco instalación: 378 alto x 282 ancho x 115 fondo (mm)
Capacidad: 5,5 litros

Texto sugerido para prescripción

Contenedor higiénico NOFER, fabricado de acero inoxidable AISI 304. Cierre automático y cerradura de seguridad. Capacidad: 5,5 litros.
Dimensiones: 432 alto x 330 ancho x 115 fondo (mm).

Mantenimiento

El acero inoxidable requiere mantenimiento ya que la suciedad con el tiempo puede llegar a dañar el cromo (Cr) que contiene el acero inoxidable. Recomendamos una limpieza mensual con un producto especializado para acero inoxidable.

Esquema dimensional

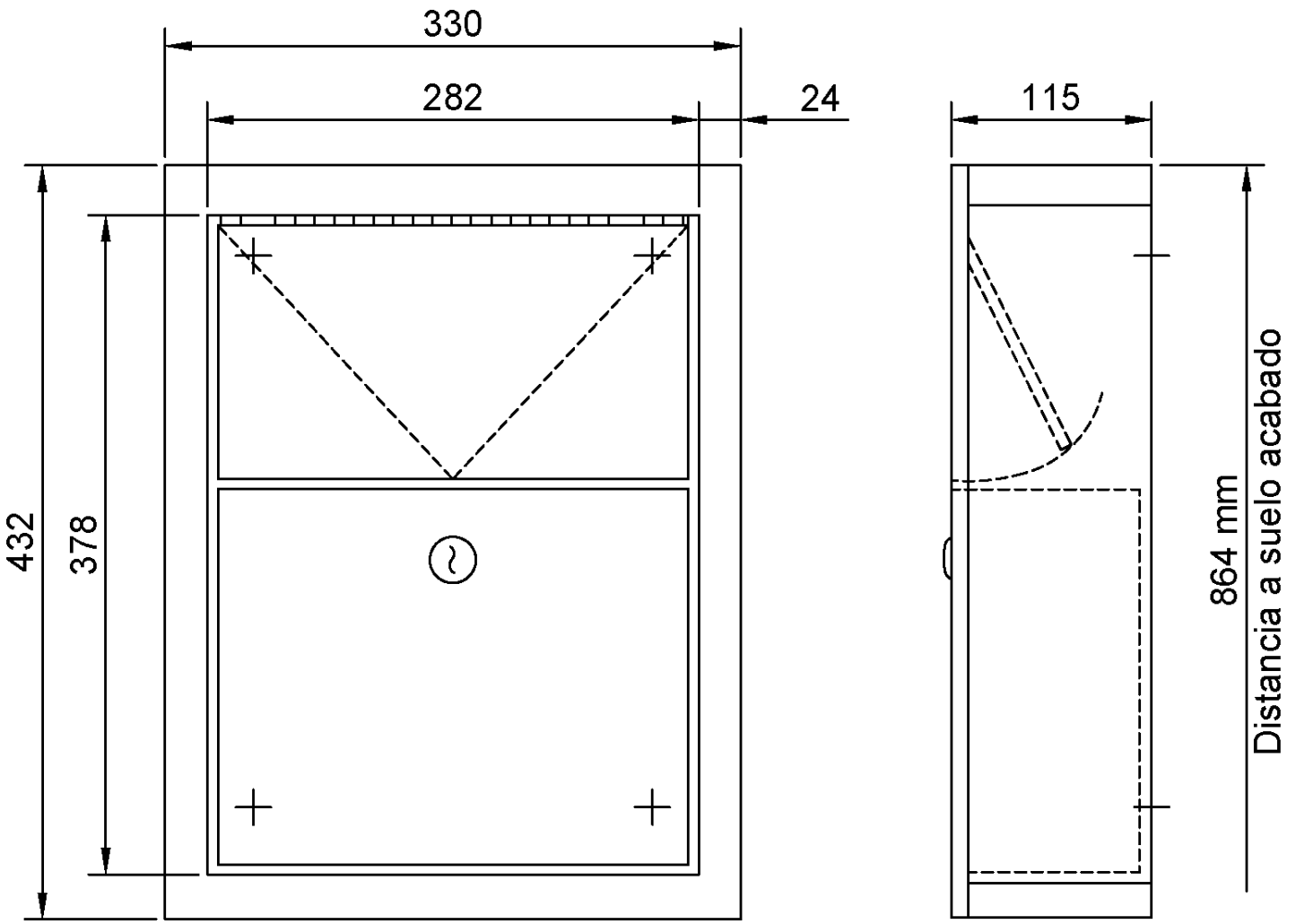

Ctra. Laureà Miró, 385-387
08980 | Sant Feliu de Llobregat,
Barcelona - España
T. +34 934 742 423
F. +34 934 743 548
nofer@nofer.com
www.nofer.com

PRODUCTOS RELACIONADOS


12007.S


12008.P.S


12009.S

Estas especificaciones pueden ser modificadas y/o rectificadas debido a exigencias de fabricación.